

AUTOMOBILE QUARTERLY MAGAZINE N.V., N.V.

Mangusta DE TOMASO

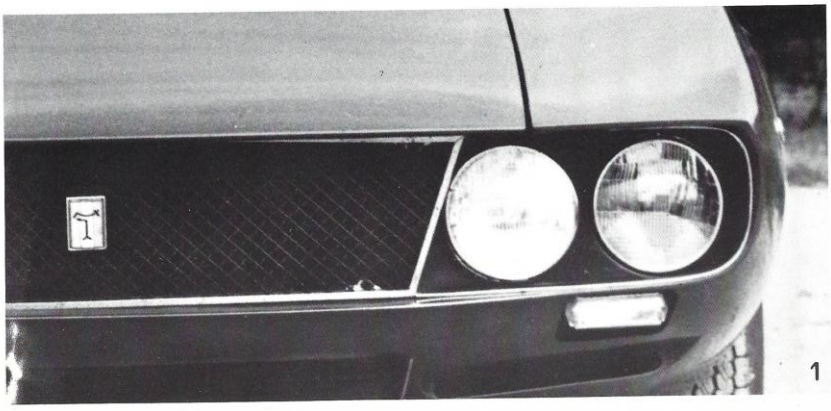

1

1 **La versione europea**
La version européenne
The european version
Europäisches typus

2 **Il frontale della « Mangusta » nella versione americana.**
L'avant de la « Mangusta » dans la version américaine.
The front of the « Mangusta » with the american specifications.
Aufbau vorderwand des « Mangustas » typus

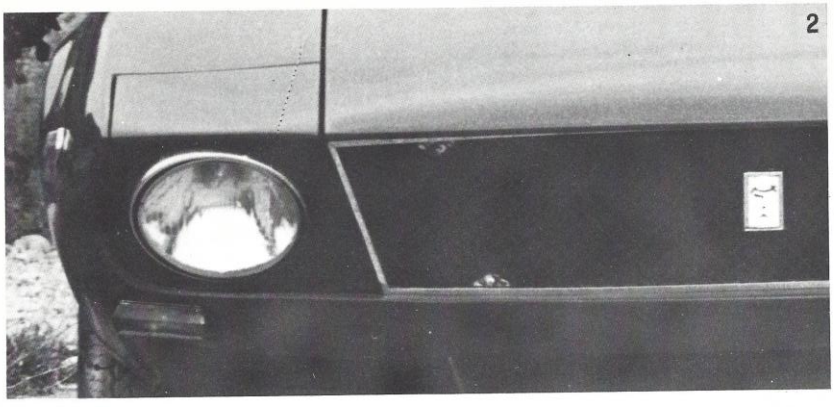

2



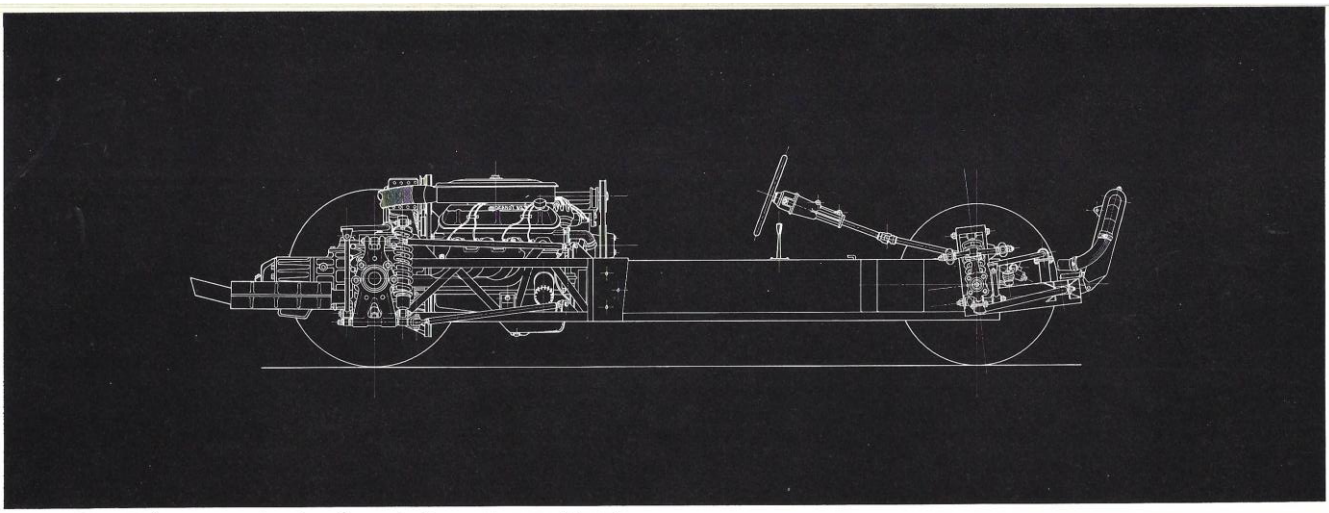

Il telaio della « Mangusta » come i suoi predecessori, di concezione assolutamente originale, a trave unica centrale, con funzione portante e motore in posizione centrale, tra i sedili e il gruppo differenziale-cambio. La struttura risulta così estremamente solida, semplice e leggera; i carichi sono contenuti tra le quattro ruote e il centro di gravità è bassissimo.

The « Mangusta » utilizes a backbone frame coupled with a « midship engine ». Consequently the structure is extremely solid, simple and light; the center of gravity is very low and well located since all loads are distributed within the four wheels.

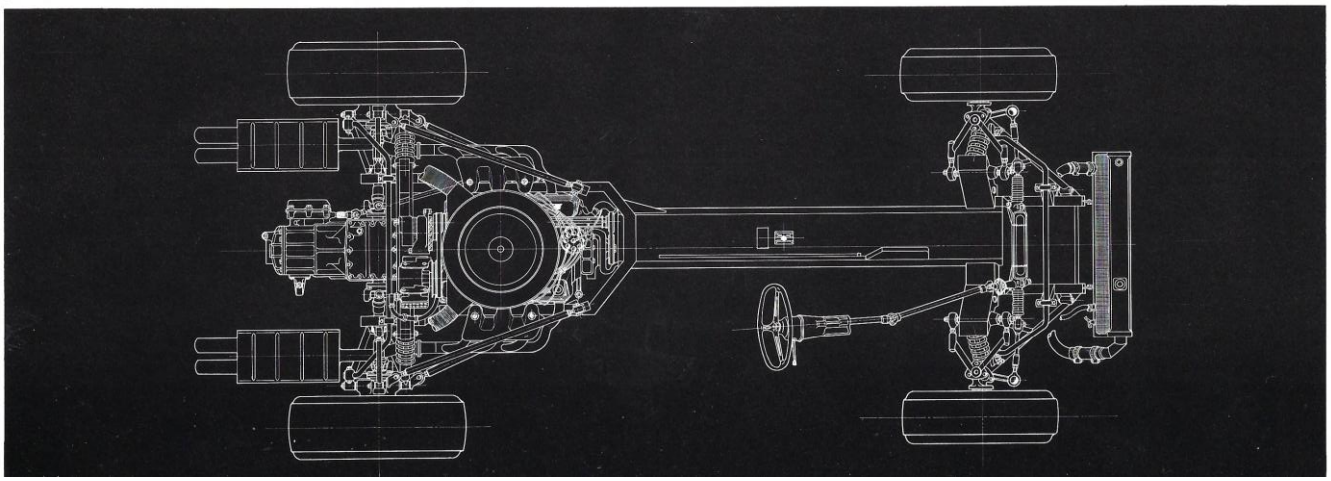



L'intera sezione posteriore della carrozzeria, compresi i due parafanghi, si apre in due parti incernierate su una costola dorsale, permettendo così il facile accesso a tutti gli organi meccanici: motore, cambio e sospensioni posteriori.

The whole rear section of the body, including both fenders, opens up for easy access to the engine, gear box unit, rear suspension and spare wheel well.

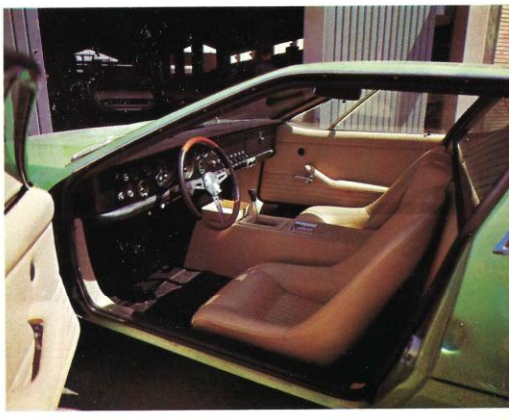



MANGUSTA
= potenza
velocità
confort, sicurezza

MANGUSTA
= puissance
élégance,
confort, sécurité

MANGUSTA
= power
elegance,
confort, safety

MANGUSTA
= kraft
geschwindigkeit
confort, sicherheit

CARATTERISTICHE

MOTORE
8 cilindri a V di 90°. Albero a gomiti su 5 supporti. Valvole in testa. Alesaggio 101,60 mm. Corsa 72,89 mm. Cilindrata 4728 cc. Rapporto di compressione 9,85:1. Potenza max. 305 CV (DIN) a 6200 giri/min. Coppia max. 56,75 Kgm. a 3500 giri/min. Un carburatore a 4 corpi. Raffreddamento a circolazione d'acqua. Elettroventilatore.

TRASMISSIONE
Frizione monodisco, a secco, con comando idraulico. Cambio ZF a 5 velocità sincronizzate. Rapporti: I/2,42 - II/1,47 - III/1,091 - IV/0,958 - V/0,846 - R.M./3,75. Coppia conica 4,22:1.

TELAIO
Monotrave centrale. Sospensione anteriore a quadrilatero deformabile, ammortizzatori telescopici, oleopneumatici. Sospensione posteriore a due bracci oscillanti con puntoni di spinta, ammortizzatori telescopici, oleo-pneumatici. Sterzo a cremagliera. Freni a disco a doppio circuito sulle 4 ruote: diametro dischi anteriori 292 mm., posteriori 280 mm. Serbatoio carburante 90 litri ca. Consumo carburante ogni 100 Km.: litri 16/18. Ruote in lega al magnesio: diametro anteriore 15", posteriore 15". Pneumatici: Dunlop SP, anteriori 185 HR 15, posteriori 225 HR 15. Impianto di condizionamento aria.

IMPIANTO ELETTRICO
Batteria: 12 V., 48 Ah. Alternatore: Bosch 12 V - 55 Ah.

CARROZZERIA
Berlinetta due porte, due posti. Finestrini con cristalli discendenti a comando elettrico. Sedili a poltroncina regolabili. Strumentazione totale. Leva del cambio sul tunnel. Plancia e parasole imbottiti.

DIMENSIONI E PESI
Passo 2500 mm. Carreggiata: anteriore 1395 mm., posteriore 1450 mm. Lunghezza: 4275 mm. Larghezza: 1830 mm. Altezza 1100 mm. Sbalzo anteriore 915 mm., posteriore 860 mm. Peso in ordine di marcia kg. 1185. Ripartizione dei carichi sugli assi: anteriore 44%, posteriore 56%.

PRESTAZIONI
Velocità max.: 250 km/h.

CARACTERISTIQUES

MOTEUR
8 cylindres à V de 90°. Vilebrequin sur 5 paliers. Soupapes en tête. Alésage 101,60 mm. Course 72,89. Cylindrée 4728 cc. Rapport de compression 9,85:1. Puissance max. 305 HP (DIN) à 6200 tr/mn. Couple max. 56,75 mkg. à 3500 tr/mn. Un carburateur à 4 corps. Refroidissement à eau. Electroventilateur.

TRANSMISSION
Embrayage monodisque sec à commande hydraulique. Boîte ZF à 5 vitesses synchronisées. Rapports de démultiplication: I/2,42 - II/1,47 - III/1,091 - IV/0,958 - V/0,846 - AR./3,75. Couple conique 4,22:1.

CHASSIS
Poutre centrale. Suspension AV à quadrilatère déformable, amortisseurs télescopique, oléo-pneumatiques. Suspension AR à bras oscillants avec bielles de réaction, amortisseurs telescopiques, oléo-pneumatiques. Direction à crémaillère. Freins à disques à double circuit sur les 4 roues: Ø AV 292 mm., Ø AR 280 mm. Réservoir d'essence 90 lt. Consommation de carburant par 100 km.: 16/18 litres. Roues en alliage magnesium: Ø AV 15", Ø AR 15". Pneus: Dunlop SP AV 185 HR 15; AR 225 HR 15. Système d'air conditionné.

EQUIPEMENT ELECTRIQUE
Batterie: 12-V, 48-Ah. Alternateur: Bosch 12-V, 55-Ah.

CARROSSERIE
Berlinette sport 2-portes, 2 places. Glace de sûreté avec lève-glace à commande electrique. Sièges anatomiques réglables. Instrumentation complète. Levier de changement vitesse sur le tunnel. Planche et pare-soleil rembourrés.

DIMENSIONS ET POIDS
Empattement 2500 mm. Voie: AV 1395, AR 1450 mm. Longueur 4275 mm. Largeur 1830 mm. Hauteur 1100 mm. Portes-à-faux: AV 915 mm. AR 860 mm. Poids en ordre de marche 1185 Kgs. Répartition des poids sur les essieux: AV 44%, AR 56%.

PERFORMANCES
Vitesse max.: 250 km/h.

SPECIFICATIONS

ENGINE
8-cylinders V 90°. Crankshaft on 5 main bearings. Overhead valves. Bore 9.99 in. (101.60 mm.). Stroke 2.87 in. (72.89 mm.). Total displacement: 288.50 cu.in. (4728 cc.). Compression ratio 9.85:1. Max horsepower 305 HP (DIN) at 6200 rpm. Max torque 56.75 mkg. at 3500 rpm. One four throat carburetor. Watercooled. Electric fan.

TRANSMISSION
Hydraulically controlled dry single plate clutch. ZF five-speed synchromesh gearbox. Transmission ratios: I/2.42 - II/1.47 - III/1.091 - IV/0.958 - V/0.846 - Rev./3.75. Miter wheel gearling 4.22:1.

CHASSIS
Backbone frame. Front deformable quadrilateral suspension, telescopic oleo-pneumatic shock absorbers. Rear suspension with two swinging arms and reactions rods, telescopic oleo-pneumatic shock absorbers. Rack-and-pinion steering. Double circuit disk brakes front and rear: Ø front 11.49 in. (292 mm.), Ø rear 11.02 in. (280 mm.). Gas tank: 19.8 U.S. gals (90 ltrs). Fuel consumption: 16 miles per imperial gallon. Magnesium wheels: Ø front 15", Ø rear 15". Tires: Dunlop SP front 185 HR 15, rear 225 HR 15. Air conditioning system.

ELECTRICAL EQUIPMENT
Battery: 12 V, 48 Ah. Generator: Bosch 12 V, 55 Ah.

BODY
2-door, 2-seater sports Coupe. Electrical control window glasses. Adjustable bucket seats. Complete instrument panel. Gearshift lever on tunnel. Padded dash and sunvisors.

DIMENSIONS AND WEIGHTS
Wheelbase 98.42 in. (2500 mm.). Track: front 54.92 in. (1395 mm.), rear 57.08 in. (1450 mm.). Length 168.30 in. (4275 mm.). Width 72.04 in. (1830 mm.). Height 43.30 in. (1100 mm.). Overhang: front 36.02 in. (915 mm.), rear 33.85 in. (860 mm.). Curb weight 2612.45 lbs (1185 kgs). Distribution of load on the axles: front 44%, rear 56%.

PERFORMANCES
Max speed: 155 mph (250 Km/h).

KENNZEICHEN

MOTOR
8, 90° V Zylinder. 5fach gelagerte Kurbelwelle. Hängende Ventile. Bohrung 101,60 mm. Hub 72,89 mm. Hubraum 4728 ccm. Kompr. 9,85:1. Höchstleistung 305 PS (DIN) bei 6200 U/min. Max. Drehmoment 56,75 mkg bei 3500 U/min. Ein vierfacher Weber Horizontalvergaser. Wasserkühlung. Elektroventilator.

KRAFTUEBERTRAGUNG
Einplatten-Trockenkupplung mit hydraulischer Betätigung. 5 Gang-ZF-Getriebe, synchronisiert. Untersetzungsverhältnisse: I/2,42 - II/1,47 - III/1,091 - IV/0,958 - V/0,846 - R/3,75. Kegelradgetriebe 4,22:1.

FAHRGESTELL
Einziges Zentralrohr. Vorn: verändernde Viereck-Aufhängung, teleskopische Oel-Luft-Stossdämpfern. Hinten: zwei Schwingarmen, mit Druckstange, teleskopische Oel-Luft-Stossdämpfern, Zahnstangenlenkung. Doppel Kraislauf-Scheibenbremsen bei allen 4 Rädern. Durchmesser 292 mm vorn, 280 mm hinten. Kraftstoffbehälter: 90 Liter. Kraftstoffverbrauch pro 100 Km: 16/18 liter. Magnesium-Räder: Durchmesser 15" vorn, 15" hinten. Reifen: Dunlop SP, vorn 185 HR 15, hinten 225 HR 15. Luftanlage.

ELEKTRISCHE ANLAGE
Batterie: 12 V, 48 Ah. Stromwechsel: Bosch 12 V, 55 Ah.

KAROSSERIE
Sportcoupé: zweisitzig, zweitürig. Türfenster mit elektrisch gesteuerten absteigenden Scheiben. Schalenförmige Sitze, verstellbar. Komplettes Instrumentenbrett. Stockschaltung. Armaturentafel und Sonnenblende, gepolstert.

MASSE UND GEWICHTE
Radstand 2500 mm. Spur: vorn 1395 mm, hinten 1450 mm. Länge 4275 mm. Breite: 1830 mm. Höhe: 1100 mm. Uebergang: 915 mm vorn, 860 mm hinten. Betriebsgewicht: 1185 kg. Achslastverteilung: vorn 44%, hinten 56%.

LEISTUNGEN
Max. Geschwindigkeit: 250 km/St.

VELOCITÀ RAGGIUNGIBILI
Con pneumatici 225 x 15 - Rapporto coppia conica 9/38. A giri/minuto 6500.

VITESSES REALISABLES
Avec pneus 225 x 15 - Rapport pont 9/38 à T/m 6500

SPEEDS ATTAINABLE
With 225 x 15 tyres - Axle ratio 9/38 at 6500 rpm

ERREICHBARE GESCHWINDIGKEIT
Mit reifen 225 x 15 - Undersetzungsverhältnis Kehelradgetriebe 9/38. U/min 6500

	I velocità I^e vitesse 1st speed 1 getriebe	II velocità IIe vitesse 2nd speed 2 getriebe	III velocità IIIe vitesse 3rd speed 3 getriebe	IV velocità IVe vitesse 4th speed 4 getriebe	V velocità V^e vitesse 5th speed 5 getriebe
Km/h	87	143	193	220	250
M.P.H.	54	89	120	137	156